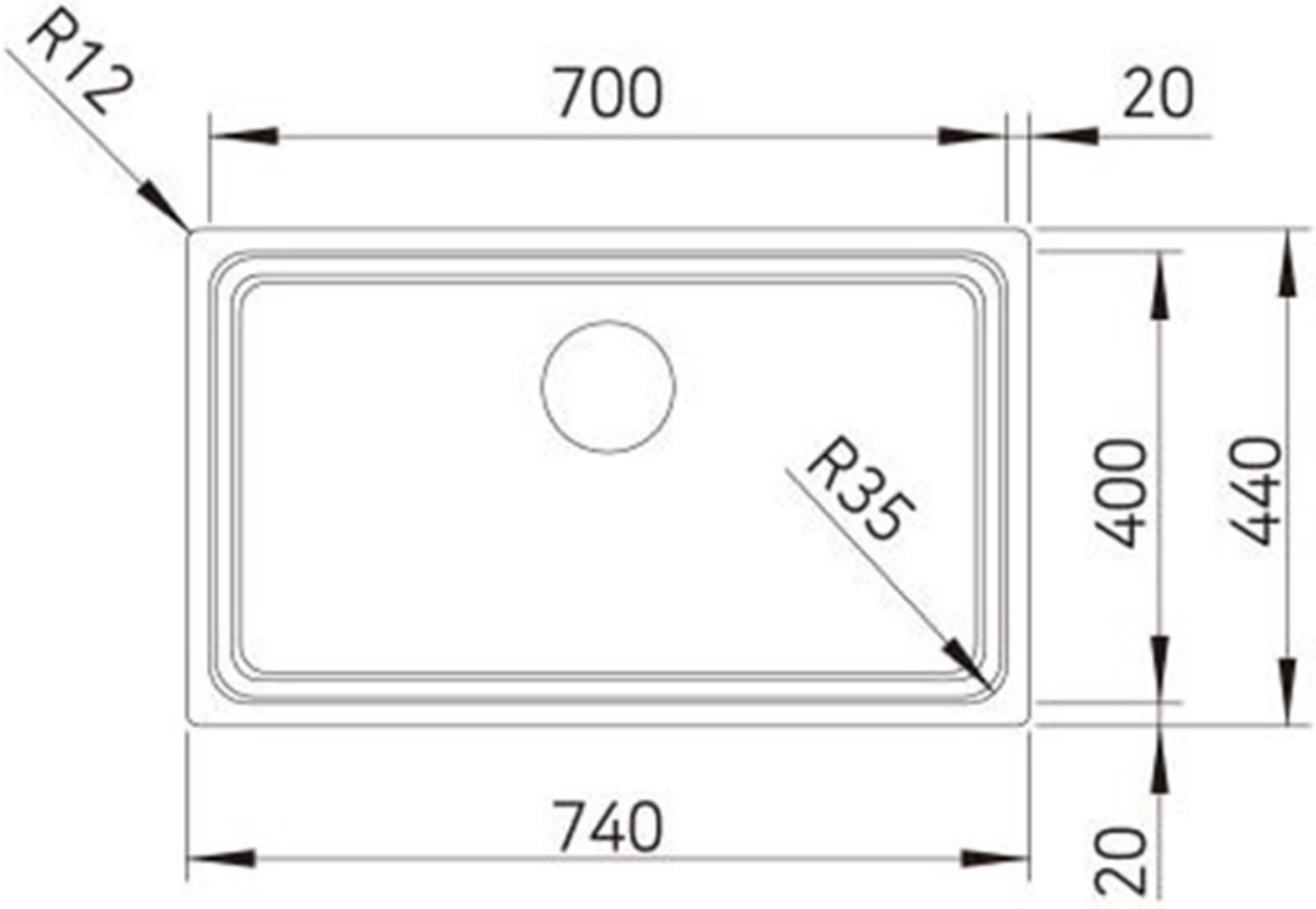
R12
700
20
R35
400
440
740
20