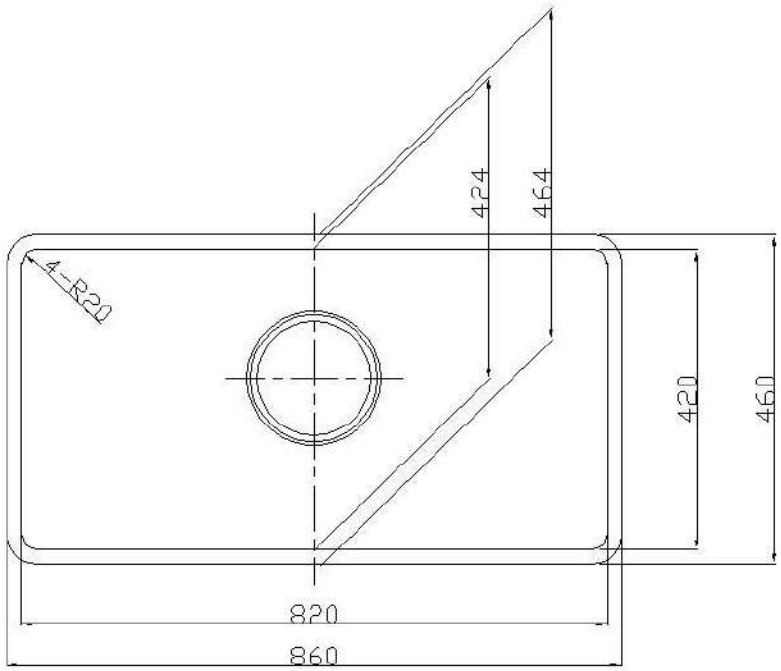

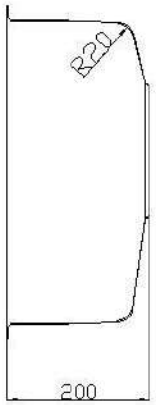

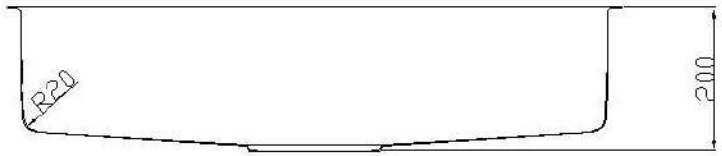

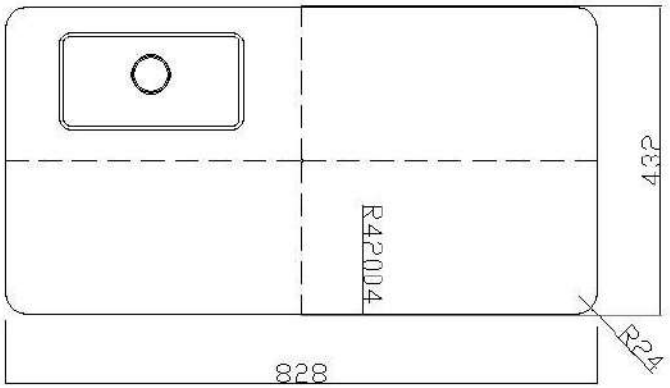

NOTE

* 표시된 치수의 기본 허용 오차는 볼 깊이±5mm, 가로세로 ±2mm 입니다.
* 860 프레스형 세품은 성형상 센터부분이 일직선이 아닙니다. 따내기 도면 참고 요망.