WATER line (3slope)

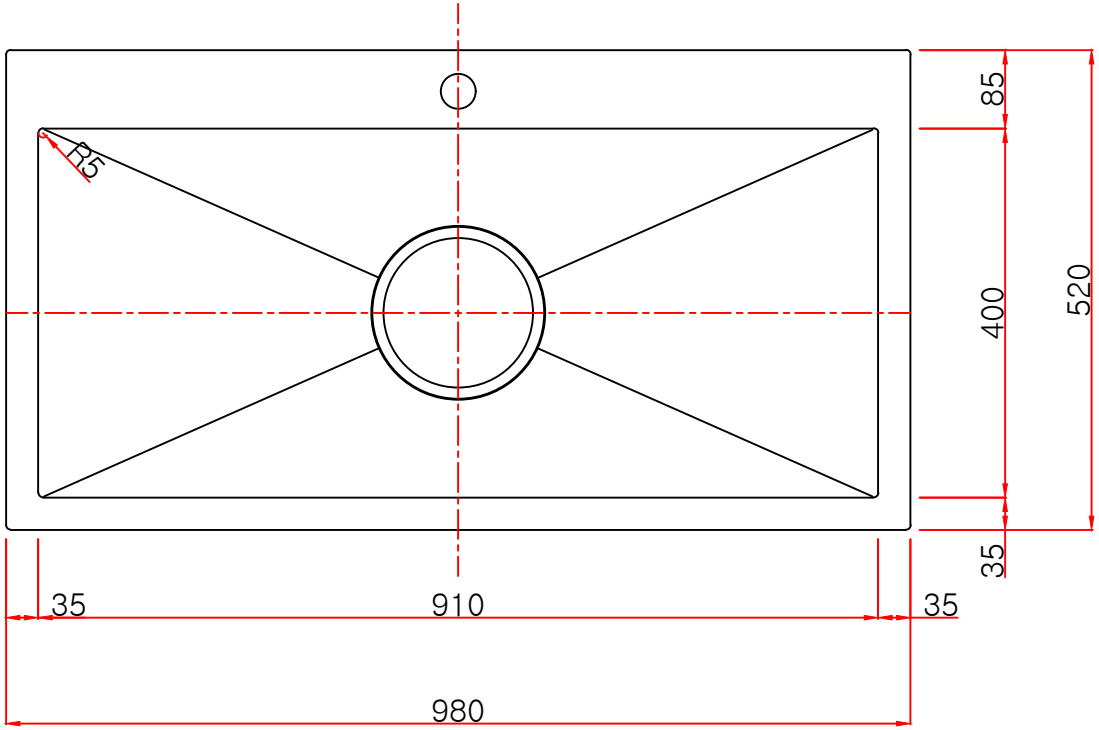

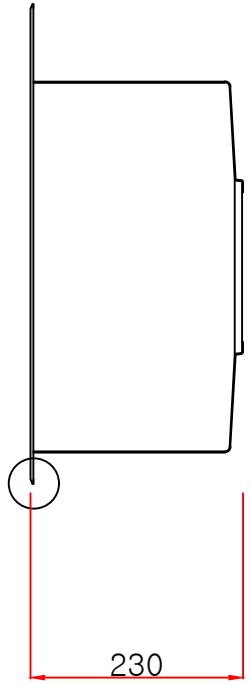

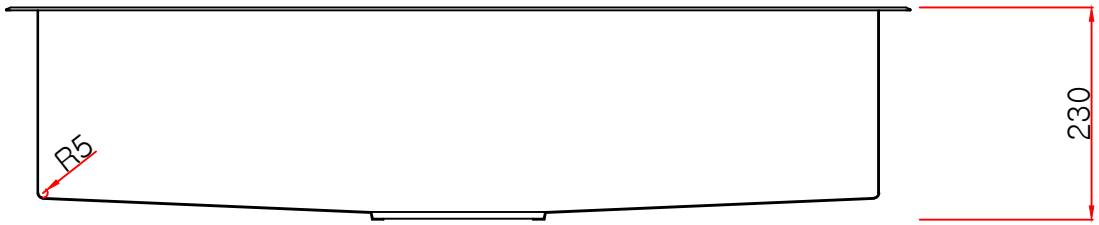

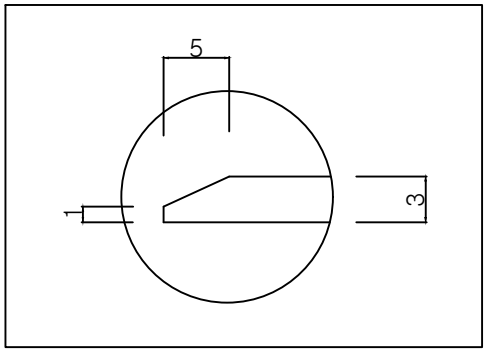

NOTE
표시된 치수의 기본 허용 오차는
볼 깊이±5mm, 가로세로 ±2mm 입니다.